Dane aktualne na dzień: 20-02-2026 08:08

Link do produktu: https://hydromet.net.pl/pompa-dreno-vmt-804125-c342-230400v-p-1147.html

Pompa Dreno VM/T 80/4/125 C.342 (230/400V)

Cena brutto	**8 960,10 zł**
Cena netto	**7 284,63 zł**
Dostępność	**Na zamówienie**
Czas wysyłki	**10 dni**
Producent	**DRENO**

Opis produktu

VM-VT 80/4/125 C.342 - pompy zatapialne z wirnikiem Vortex, seria pomp VT z silnikami 4-biegunowymi służy do pompowania wody z ciężkimi zawieszonymi ciałami stałymi.

Wysoka wydajność i szeroki kanał pozwalają na szerokie stosowanie w przemyśle.

Wszystkie główne elementy wykonane są z żeliwa szarego GG25. Dwa indywidualne uszczelnienia mechaniczne (strona silnika w komorze olejowej, strona wirnika w kontakcie z cieczą) i wysokiej jakości części, zapewniają doskonałe funkcjonowanie i niezawodność produktu.

Chłodzenie silnik jest zapewnione przez ciecz, w której pompa jest zanurzona. (Silnik asynchroniczny w wersji 4 - biegunowej)

Dane techniczne:

- Napięcie zasilania - **230 lub 400 V (1,25 kW)**

- Wydajność maksymalna - **1200 l/min (72 m^3/h)**
- Wydajność podnoszenia maks. - **7,5 m (0,75 bar)**
- Maks. głębokość zanurzenia - **20 m**
- Maks. dopuszczalna temperatura cieczy - **+40°C**
- Przyłącze - **Kołnierzowe DN80, opcjonalnie stopa sprzęgająca**
- Poziom ochrony - **IP 68**
- Klasa izolacji - **F**
- Waga - **48 kg**

Zastosowanie:

- Do transportu wody zanieczyszczonej glebą lub zawierającej duże ciała stałe
- Zakłady przemysłowe
- Gospodarstwa rolne

Lista komponentów i materiałów
List of components and materials

V4

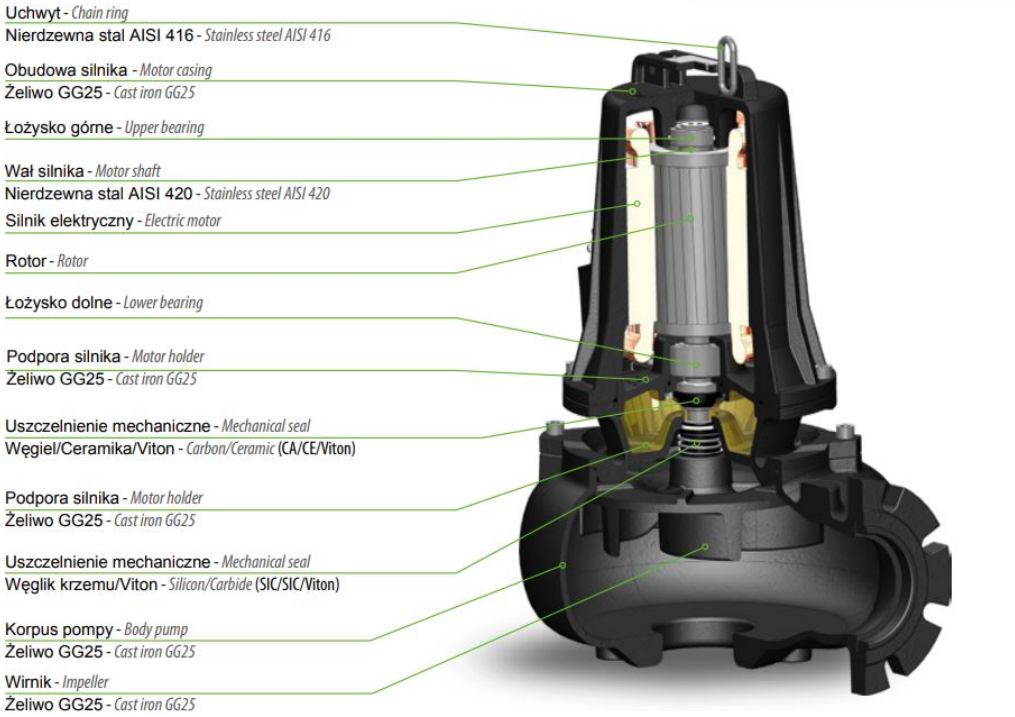

Parametry:

N°	Typ / Type	l/s	2	4	6	8	12	16	20	24	28	32
		l/m	120	240	360	480	720	960	1200	1440	1680	1920
		m³/h	7,2	14,4	21,6	28,8	43,2	57,6	72	86,4	100,8	115,2
1	VM-VT 80/4/125 C.341	mt	6	5,5	5	4,5	3	1,5				
2	VM-VT 80/4/125 C.342	mt	7,5	7	6,5	5,5	4,5	3	1,5			
3	VT 80/4/152 C.344	mt	9,5	9,2	8,5	8	6,8	5,5	4,5	3,2	2	
4	VT 80/4/152 C.345	mt	12	11,5	10,5	10	8,8	7,5	6,2	4,8	3,5	2

N°	Typ / Type	EX	Przyłącze / Delivery	Wolny przelot / Free Passage	kW P1	kW P2	HP	obr/min	A 1 fazy - 230V	A µf	A 3 fazy - 400V	Hz
1	VM-VT 80/4/125 C.341	•	DN80 PN16	75 mm	1,3	1,1	1,5	1450	7,3	45	2,8	50
2	VM-VT 80/4/125 C.342	•	DN80 PN16	75 mm	1,7	1,25	1,7	1450	8,7	45	3,3	50
3	VT 80/4/152 C.344	•	DN80 PN16	80 mm	2,8	2,2	3	1450			5,2	50
4	VT 80/4/152 C.345	•	DN80 PN16	80 mm	3,8	3	4	1450			7,2	50

• Dostępna pompa przeciwwybuchowa:
Available explosion proof pump

CE 0477
EPT 17 ATEX 2702 X
Ex II 2G Ex db IIB T4 Gb
Ex h IIB T4 Gb
0°≤ Ta ≤ 40°

Krzywa wydajności:

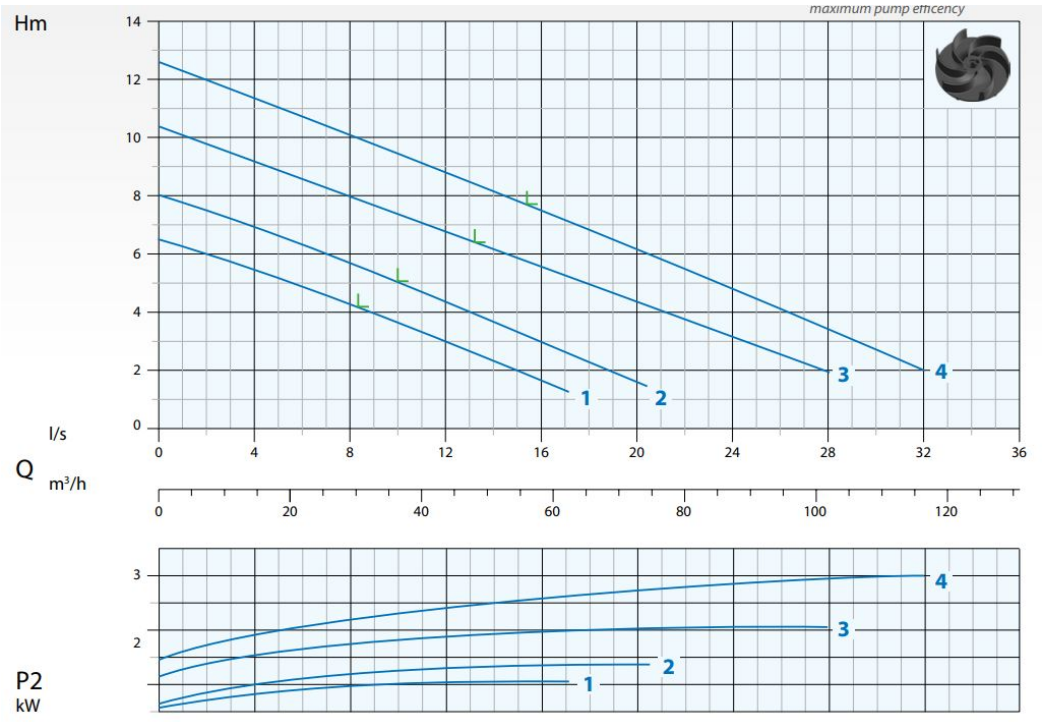
maximum pump efficency
Hm
14
12
10
8
6
4
2
0
l/s
Q
m³/h
0
4
8
12
16
20
24
28
32
36
0
20
40
60
80
100
120
1
2
3
4
P2
kW
3
2

Wymiary:

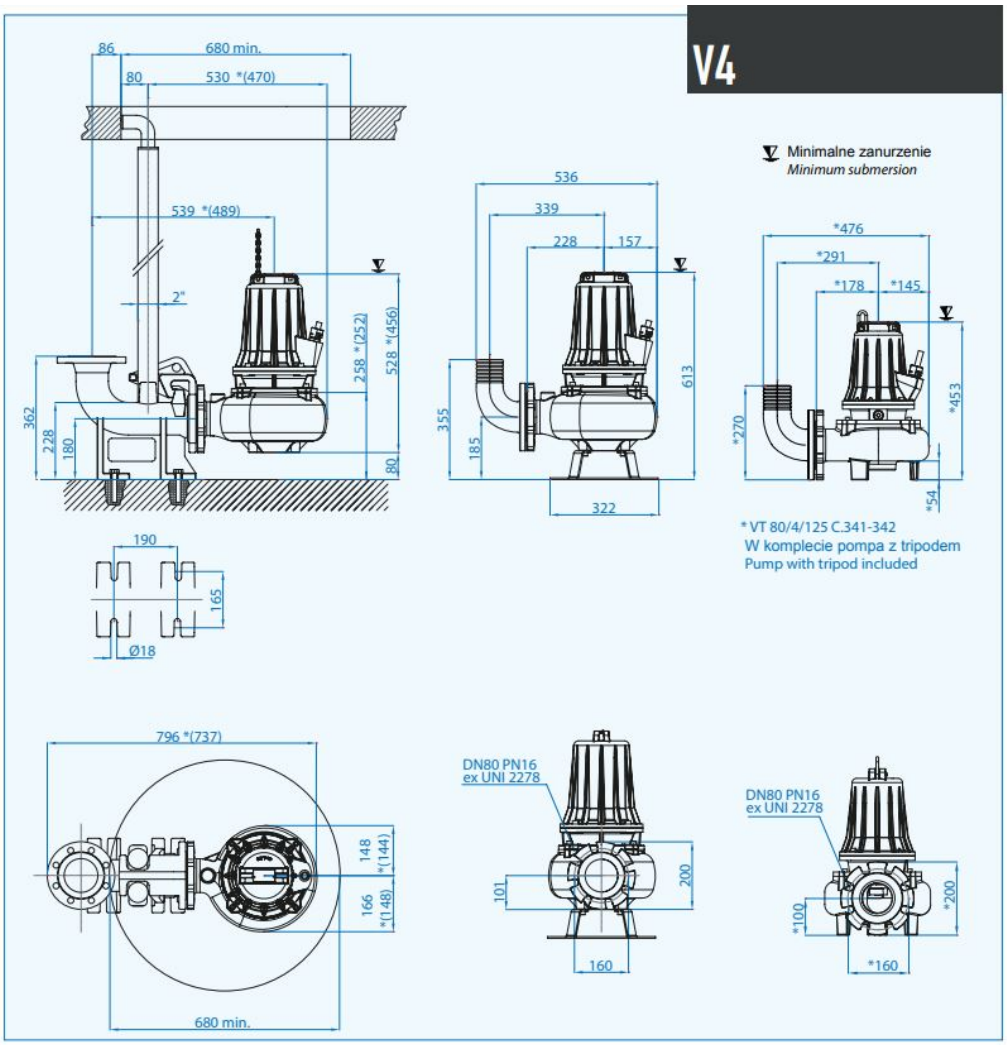

Technologie i Rozwiązania
Technology and Features

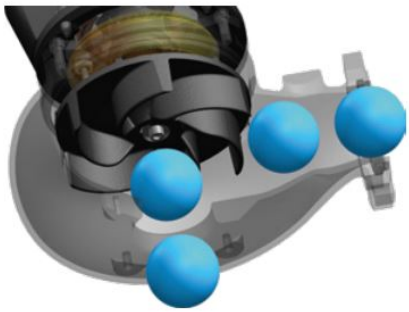

Wirnik
Wirniki Vortex opracowane tak, aby zawsze gwarantować najlepszy kompromis między wydajnością i przepływem ciał stałych: brak możliwości zatkania.

Impellers
Impellers have been studied to grant excellent performances and ample solid handling.

Pompy przeciwwybuchowe / ***Explosion proof pumps***

CE 0477 II 2G Ex db IIB T4 Gb
Ex h IIB T4 Gb
0°≤ Ta ≤ 40°

EPT 17 ATEX 2702 X

Pompy z zabezpieczeniem przeciwwybuchowym dostępne na życzenie.
Pumps with explosion proof available on request.

Sensor szczelności
Sensor szczelności certyfikowany jest zgodnie z normą ATEX EN 60079-0, EN 60079-1 (poprzez barierę ochronną). Standard we wszystkich seriach.

Seal leak detector
The seal leak detector is certified according to the norm ATEX EN 60079-0, EN 60079-1 (through safety barrier) and fitted standard on all series.

Dławik kablowy
Dławik wykonany jest ze stali nierdzewnej AISI 316 i certyfikowany zgodnie z normą ATEX EN 60079-0, EN 60079-1. Standard we wszystkich seriach.

Cable gland
The cable gland is made of stainless steel AISI 316 and certified according to the norm ATEX EN 60079-0, EN 60079-1. Standard on all series.

>>>więcej

Produkt posiada dodatkowe opcje:

zasilanie: 230V (+ 2 300,00 zł), 400V