Dane aktualne na dzień: 09-01-2026 23:42

Link do produktu: https://hydromet.net.pl/pompa-pedrollo-f4-65125b-400v-p-1527.html

Pompa Pedrollo F4-65/125B (400V)

Cena brutto	**5 935,00 zł**
Cena netto	**4 825,20 zł**
Dostępność	**Dostępny**
Czas wysyłki	**3 dni**
Producent	**PEDROLLO**

Opis produktu

F4-65/125B - pompy stosowane do zaopatrzenia w wodę, zestawów czyszczących, podwyższania ciśnienia, zestawów przeciwpożarowych, nawadniania, zastosowań przemysłowych, obiegu wody w zestawach klimatyzacyjnych, zastosowaniach rolniczych.

Pompy muszą być instalowane w zamkniętych miejscach lub przynajmniej chronione przed niekorzystnymi warunkami pogodowymi.

Dane techniczne:

- Napięcie zasilania - **400 V (0,75 kW)**
- Wydajność maksymalna - **1100 l/min (66 m^3/h)**
- Wydajność podnoszenia maks. - **4,7 m (0,47 bar)**
- Max. ciśnienie w obudowie pompy - **10 bar**
- Wysokość ssania maks. - **7 m**
- Zakres temperatur medium - **-10 °C and +90 °C**
- Temperatura otoczenia - **od -10 ° C do +40°C**
- Przyłącze - **Króciec ssący DN80, króciec tłoczny DN65**
- Waga - **51 kg**

Zastosowanie:

- Systemy zaopatrzenia w wodę
- Zestawy przeciwpożarowe
- Systemy klimatyzacji
- Systemy mycia
- Systemy chłodzenia

- Systemy ciśnieniowe
- Pompy irygacyjne

Dane:

MODEL	MOC (P2)		Q m³/h	18	24	30	36	42	48	54	60	66	72
Trójfazowa	**kW**	**HP**	l/min	**300**	**400**	**500**	**600**	**700**	**800**	**900**	**1000**	**1100**	**1200**
F4-65/125B	0.75	1	H metry	4.7	4.7	4.6	4.5	4.3	4.1	3.8	3.4	3	
F4-65/125A	1.1	1.5		5.7	5.7	5.6	5.5	5.4	5.2	5	4.7	4.4	4

Q =Wydajność **H** =Wysokość podnoszenia **HS** = Wysokość ssania

Tolerancja charakterystyk wg EN ISO 9906 Grade 3B.

CHARAKTERYSTYKA POMP **50 Hz** **n= 1450 min-1** HS= 0 m

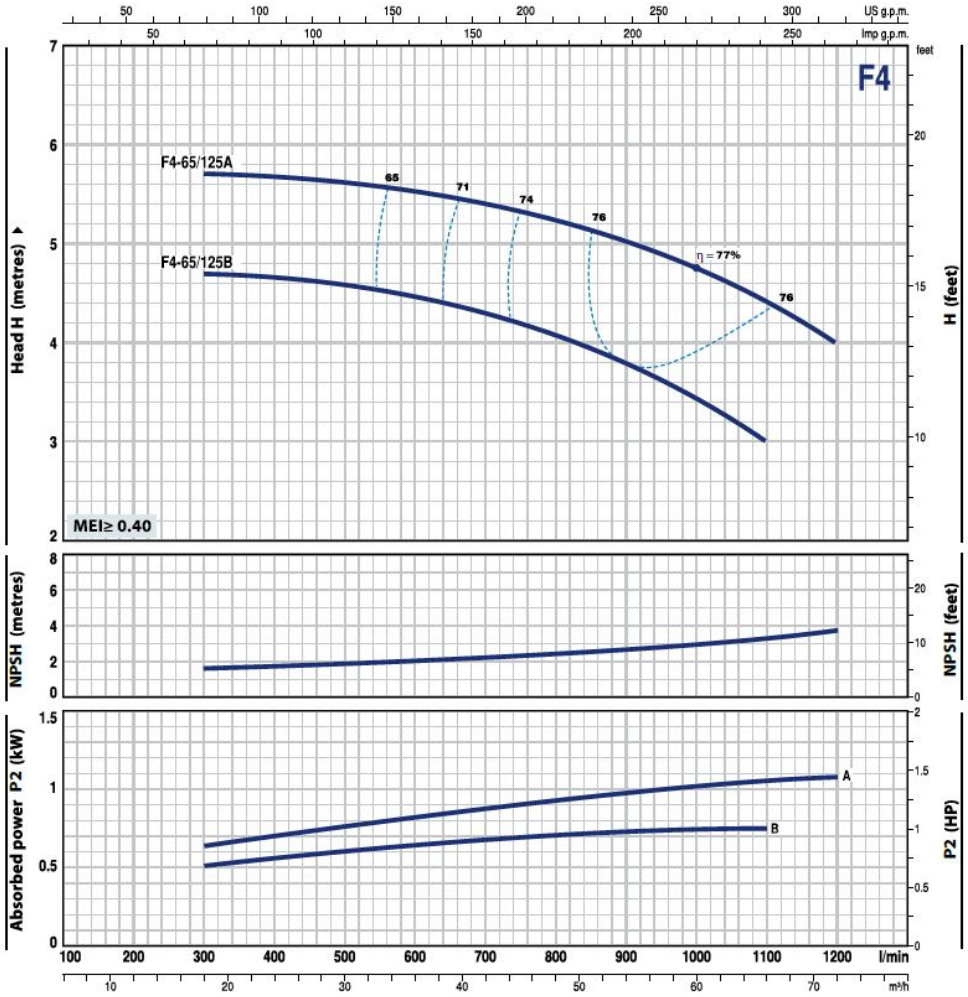

F4

WYMIARY I WAGA

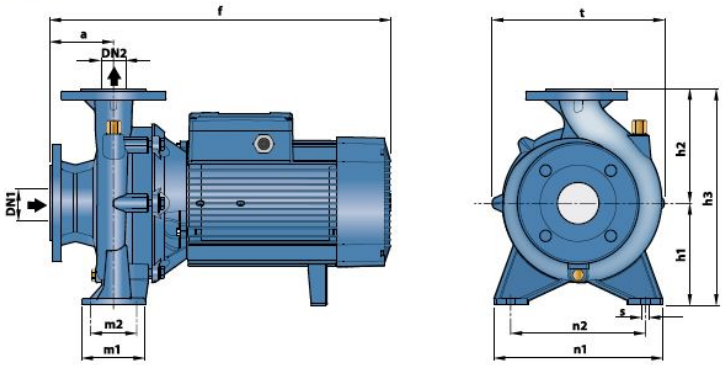

MODEL	WYMIARY mm													kg
Trójfazowa	DN1	DN2	a	f	h3	h1	h2	t	n2	n1	m1	m2	s	
F4-32/160B	50	32	80	412	292	132	160	242	190	240	100	70	14	31.2
F4-32/160A														31.2
F4-32/200B				469	340	160	180	270			95			43.4
F4-32/200A														43.5
F4-32/200BH														42.3
F4-32/200AH														42.4
F4-32/250C			100	522	405	180	225	330	250	320	125	95		64.1
F4-32/250B														63.1
F4-32/250A				568										68.7
F4-40/160B	65	40	80	412	292	132	160	240	190	240	100	70	14	32.5
F4-40/160A														32.9
F4-40/200B			100	489	340	160	180	275	212	265				46.0
F4-40/200A														46.2
F4-40/250C				522	405	180	225	328	250	320	125	95		59.7
F4-40/250B														60.1
F4-40/250A				568										72.4
F4-50/125B	65	50	100	431	292	132	160	242	190	240	100	70	14	32.2
F4-50/125A														32.2
F4-50/160B				489	340	160	180	269	212	265				44.4
F4-50/160A														44.6
F4-50/200C				529	360		200	316						59.2
F4-50/200B				576										68.3
F4-50/200A														68.5
F4-50/200AR														68.8
F4-50/250D				522	405	180	225	337	250	320	125	95		59.9
F4-50/250C														63.3
F4-50/250B				568										68.7
F4-50/250A														69.1
F4-50/250AR														78.0
F4-65/125B	80	65	100	511	340	160	180	291	212	280	125	95	14	50.2
F4-65/125A														50.4
F4-65/160C				533	360		200	300						55.0
F4-65/160B														58.7
F4-65/160A				579										65.0
F4-65/200A				582	405	180	225	340	250	320				72.0
F4-65/200AR														78.4
F4-65/250B				627	450	200	250	373	280	360	160	120	18	111.2
F4-65/250A														139.6
F4-80/160D	100	80	125	565	405	180	225	330	250	320	125	95	14	65.8
F4-80/160C				611										67.3
F4-80/160B														70.0
F4-80/160A														76.4
F4-80/200B				655	430		250	360	280	345				100.0
F4-80/200A														130.2
F4-80/250B				673	480	200	280	405	315	400	160	120	18	149.5
F4-80/250A														137.6
F4-100/160B	125	100	125	622	480	200	280	362	280	360	160	120	18	91.0
F4-100/160A														97.0
F4-100/200C				657				391						122.0
F4-100/200B														116.0
F4-100/200A														124.1
F4-100/250B			140	694	505	225		422	315	400				143.0
F4-100/250A				789										159.3

Pozostałe modele :

DANE O WYDAJNOŚCI

50 Hz n= 1450 min⁻¹

MODEL	MOC (P2)			WYDAJNOŚĆ	
Trójfazowa	kW	HP	▲	Q l/min	H metry
F4-32/160B	0.37	0.5	IE2	50 – 200	7.5 – 4.5
F4-32/160A	0.37	0.5		50 – 225	9 – 5
F4-32/200B	0.75	1	IE3	50 – 250	12.5 – 9
F4-32/200A	1.1	1.5		50 – 250	14 – 10.5
F4-32/200BH	0.75	1		50 – 150	11.3 – 9.2
F4-32/200AH	0.75	1		50 – 160	13.8 – 11
F4-32/250C	1.1	1.5		50 – 220	18.4 – 15
F4-32/250B	1.5	2		50 – 250	21.7 – 17.4
F4-32/250A	2.2	3		50 – 270	23.8 – 18.7
F4-40/160B	0.37	0.5	IE2	50 – 320	7.5 – 3.5
F4-40/160A	0.55	0.75		50 – 350	9 – 4.5
F4-40/200B	0.75	1	IE3	50 – 350	11.5 – 7
F4-40/200A	1.1	1.5		50 – 350	13.8 – 10
F4-40/250C	1.1	1.5		50 – 400	15.5 – 10
F4-40/250B	1.5	2		50 – 400	17.5 – 12
F4-40/250A	2.2	3		50 – 400	22 – 17
F4-50/125B	0.55	0.75	IE2	150 – 600	5 – 2
F4-50/125A	0.55	0.75		150 – 600	6 – 3
F4-50/160B	0.75	1	IE3	150 – 650	8 – 3.8
F4-50/160A	1.1	1.5		150 – 700	9.3 – 4.5
F4-50/200C	1.5	2		200 – 850	11 – 7.5
F4-50/200B	2.2	3		200 – 850	13 – 9.5
F4-50/200A	2.2	3		200 – 900	15 – 11.2
F4-50/200AR	3	4		200 – 900	17 – 13.2
F4-50/250D	1.1	1.5	IE3	150 – 650	12.5 – 5
F4-50/250C	1.5	2		150 – 700	14 – 5
F4-50/250B	2.2	3		150 – 700	18 – 10.5
F4-50/250A	2.2	3		150 – 700	20 – 13
F4-50/250AR	3	4		150 – 700	23.5 – 17

MODEL	MOC (P2)			WYDAJNOŚĆ	
Trójfazowa	kW	HP	▲	Q l/min	H metry
F4-65/125B	0.75	1	IE3	300 – 1100	4.7 – 3
F4-65/125A	1.1	1.5		300 – 1200	5.7 – 4
F4-65/160C	1.1	1.5		300 – 1100	7.5 – 5.5
F4-65/160B	1.5	2		300 – 1200	9.1 – 5.7
F4-65/160A	2.2	3		300 – 1200	10.1 – 7
F4-65/200A	2.2	3		300 – 1250	12 – 8.5
F4-65/200AR	3	4		300 – 1300	14 – 10
F4-65/250B	4	5.5		200 – 1250	21.8 – 15.5
F4-65/250A	5.5	7.5		200 – 1300	23.5 – 17
F4-80/160D	1.5	2	IE3	300 – 2000	6.3 – 2.5
F4-80/160C	2.2	3		300 – 2000	7.5 – 3.8
F4-80/160B	2.2	3		300 – 2000	8.8 – 5
F4-80/160A	3	4		300 – 2000	10 – 6.2
F4-80/200B	4	5.5		300 – 1800	14 – 9
F4-80/200A	5.5	7.5		300 – 1900	15.5 – 10.5
F4-80/250B	5.5	7.5		300 – 1800	19.5 – 13.5
F4-80/250A	7.5	10		300 – 1950	22 – 15
F4-100/160B	2.2	3	IE3	400 – 2600	8.3 – 3.5
F4-100/160A	3	4		400 – 2800	10 – 4.7
F4-100/200C	4	5.5		400 – 2300	12.7 – 7
F4-100/200B	5.5	7.5		400 – 2400	14.2 – 8.5
F4-100/200A	5.5	7.5		400 – 2600	15.8 – 9.5
F4-100/250B	7.5	10		400 – 2600	18.5 – 11.5
F4-100/250A	9.2	12.5		400 – 2900	22 – 13.5

Q =Wydajność

H =Wysokość podnoszenia

Tolerancja charakterystyk wg EN ISO 9906 Grade 3B.

▲ Klasa wydajności silnika trójfazowego (IEC 60034-30-1)

DANE WYDAJNOŚCIOWE

50 Hz n= 1450 min⁻¹

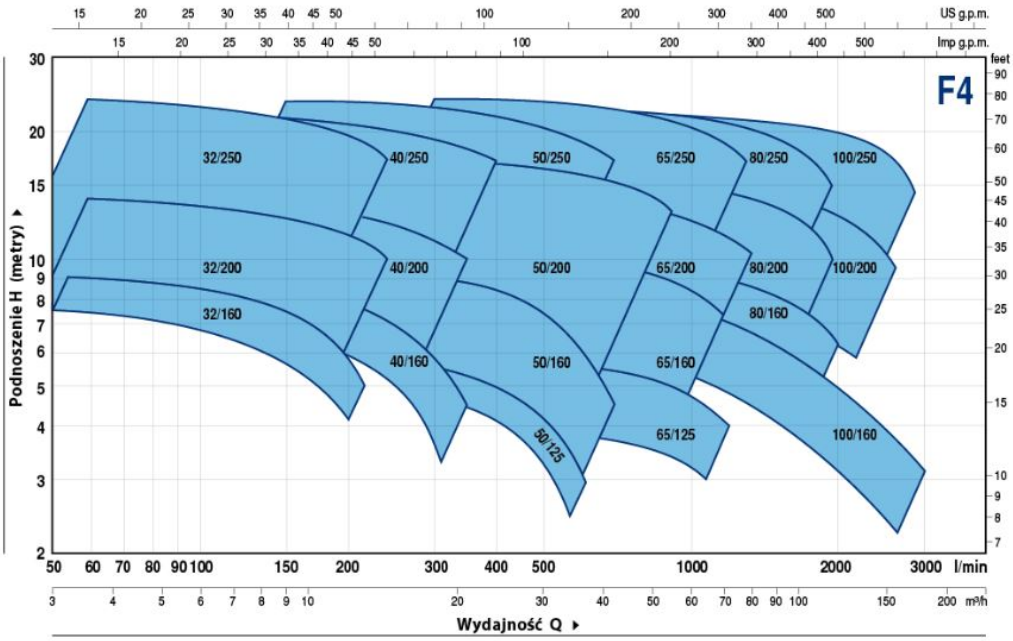

>>>więcej

więcej